Schmalspur-Personenwagen (ähnlich KB4)

Kartonmodell-Bausatz Maßstab 1:87, Spurweite HOe

A 2

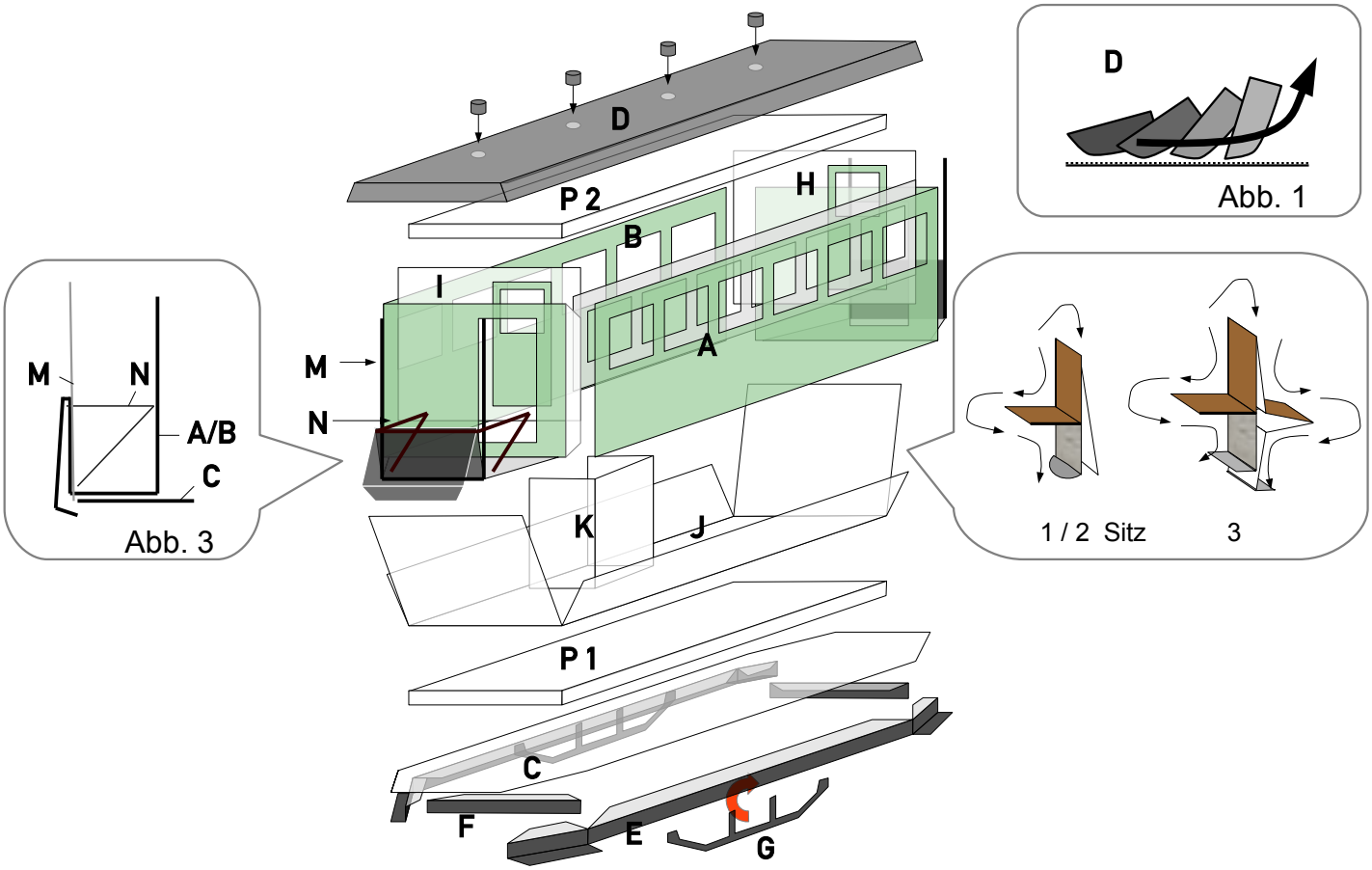

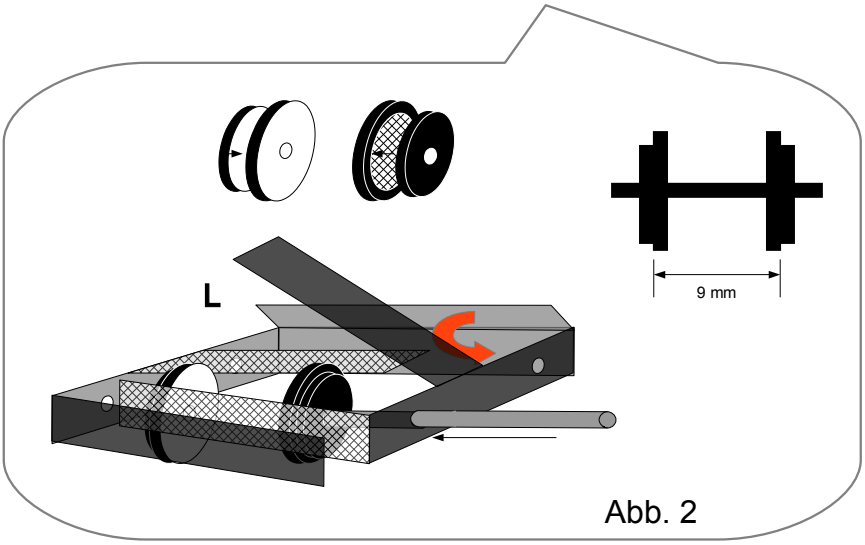

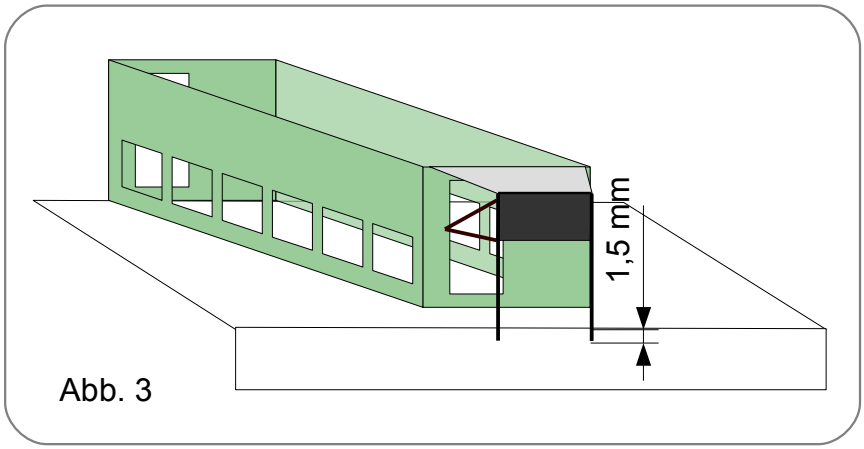

© Modellbahnfreunde.MTL 2014